**Ref No,547-16-2009-FEB**

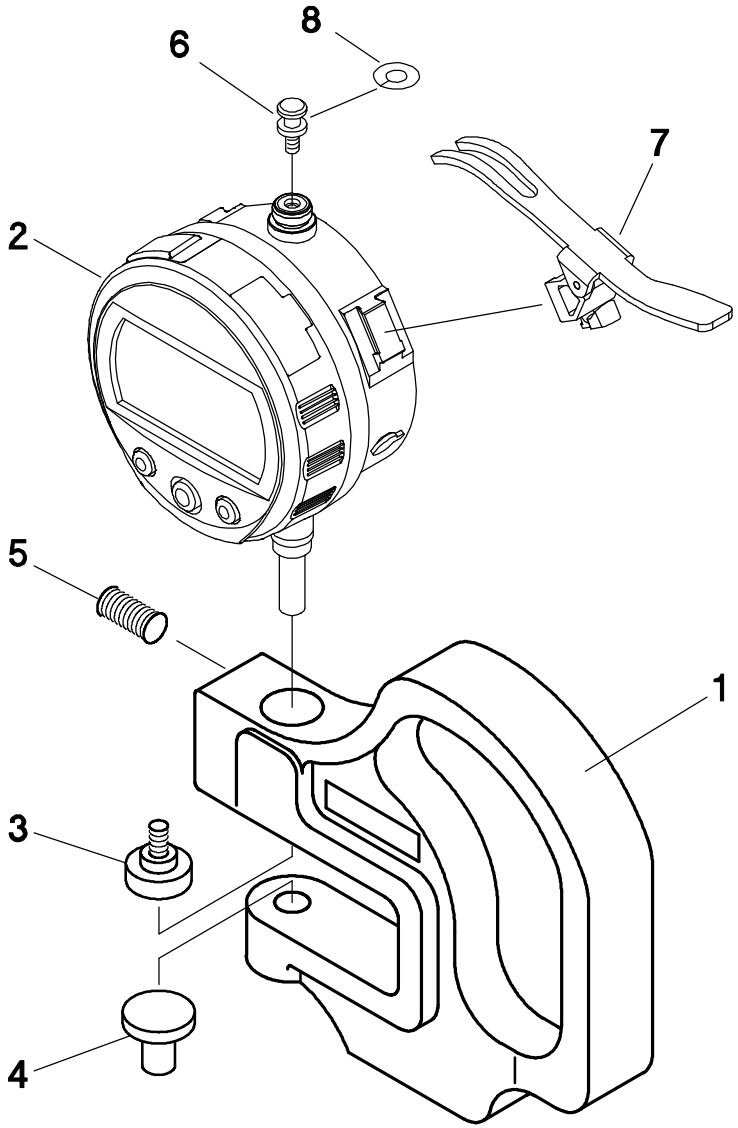

書類NO, 547-16

| KEY NO, | ブヒンメイ | PART NAME | 販売区分 CATEGORY | CODE NO, コードNO, 547-300S | | | | | 備考 COMMENTS |
|---|---|---|---|---|---|---|---|---|---|
| 1 | ﾌﾚｰﾑ | FRAME | X | ———— | | | | | |
| 2 | ｲﾝｼﾞｹｰﾀ | INDICATOR | X | (543-402B) | | | | | |
| 3 | ｿｸﾃｲｼ | POINT | | 21JZA102 | | | | | 注記 |
| 4 | ｱﾝﾋﾞﾙ | ANVIL | Y | 21JZA063 | | | | | |
| 5 | ﾛｯｶｸｱﾅﾂｷﾄﾒﾈｼﾞ | SCREW,STEM CLAMP | | 137308 | | | | | |
| 6 | ｽﾄｯﾌﾟﾈｼﾞ | SCREW,SPINDLE STOP | | 101047 | | | | | |
| 7 | ﾚﾊﾞｰ | LEVER | | 21AZB149 | | | | | |
| 8 | ｽﾍﾟｰｻｰ | SPACER | | 21JAA214 | | | | | |

注記:これらの部品交換には専門技術が必要です。手配には十分注意をお願いいたします。